Barra Antipânico Touch W4085-H (simples horizontal)

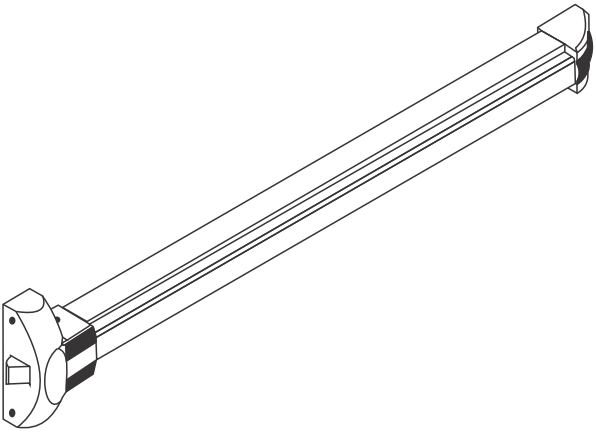

Manual de Instalação Barra Antipânico Touch W4085-H (simples horizontal) e Termo de Garantia

1. Indicação de Uso:

Este produto é indicado para uso em portas de saída de emergência e portas corta-fogo, de giro ou pivotantes, de madeira ou metal, com abertura à esquerda ou à direita, com largura máxima de 1.200mm e mínima de 700mm, altura máxima de 2.485mm, espessura máxima de 50mm e peso máximo de 200kg.

2. Garantia:

A barra Antipânico tem garantia de 03 anos contra defeitos de fabricação e de 01 ano para acabamentos, a partir da data de emissão da Nota Fiscal de venda, estando excluídas dessa garantia despesas de instalação, embalagem ou transporte. A garantia estará extinta quando for constatado uso fora das especificações de uso do produto ou quando for feita qualquer alteração de partes do produto ou danos causados por tentativas de arrombamento, tentativas de conserto e se o produto for instalado em portas fora das especificações constantes neste manual ou com uso de acessórios não compatíveis. Não estão cobertos pela garantia danos causados por agentes da natureza (enchentes, raios, tempestades, maresia), sobrecargas elétricas, incêndios, agentes químicos, excesso de poeira, etc...

3. Orientações para Instalação:

Contrate um profissional capacitado para a instalação desse produto. O fabricante não se responsabiliza por danos causados por instalação incorreta. Leia atentamente este manual antes de instalar e siga corretamente as instruções de instalação. Este manual detalha a instalação de barra antipânico modelo touch com um ponto de travamento em portas de uma folha com e sem acesso externo. A mesma barra antipânico pode ser instalada em folhas ativas de portas de folhas duplas. Para isso, note a posição correta das furações, indicadas no gabarito fornecido com esse manual. A instalação deverá ser executada exclusivamente com os componentes originais, fornecidos com o produto ou separadamente pelo fabricante. Antes de começar a instalação da barra antipânico, verifique se a porta está corretamente instalada, abrindo e fechando sem resistência ou folgas excessivas. Caso seja identificada alguma irregularidade na porta e/ou marco que impeça seu funcionamento pleno, esta deve ser solucionada antes da barra antipânico ser instalada. As instruções de manutenção deverão ser passadas pelo instalador ao usuário final, após a conclusão da instalação.

Conforme a NBR11785:2018, qualquer travamento adicional não pode ser utilizado em portas de saída de emergência, a menos que seja liberado incondicionalmente pelo acionamento da barra antipânico. As instruções de operação de acionamento da barra antipânico devem ser sinalizadas com placas do tipo disposto na ABNT NBR 13434.

A sinalização, consistindo em uma placa com dimensões mínimas de 200x100mm, com instruções gráficas indicativas do funcionamento, de acordo com a figura A, deve ser fixada à porta a uma altura de 1,5mt do piso acabado.*

**** A placa não acompanha a barra antipânico e deve ser adquirida separadamente.***

Figura A:

4. Nome das Partes

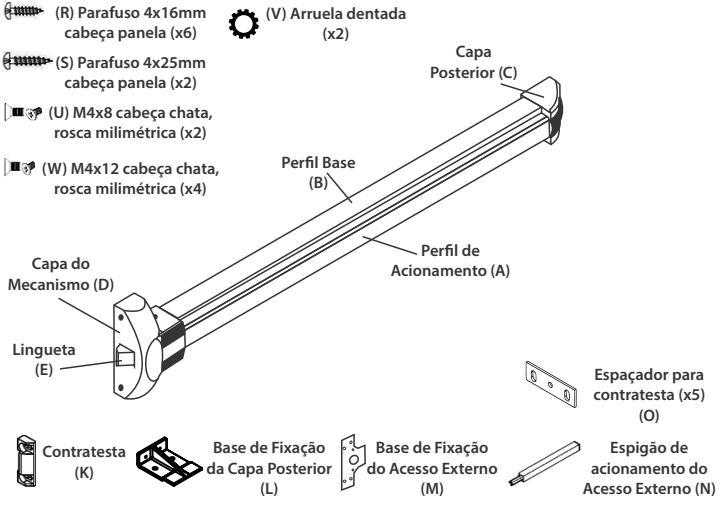

5. Opcionais:

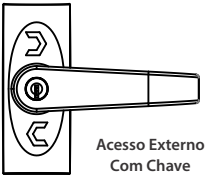

Acesso Externo
Com Chave

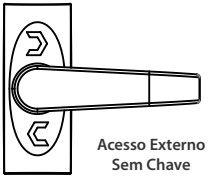

Acesso Externo
Sem Chave

6. Preparação do corpo:

A barra antipânico vem pronta para instalação em portas de 900mm de largura ou mais. Se a porta tiver menos que 900mm, faça o corte da barra como indicado abaixo.

A) *Retire a capa do mecanismo principal (D).*

B) *Desmonte o perfil de acionamento (A) do perfil base (B), soltando os 04 parafusos da parte traseira da barra;*

C) *Confirme o tipo de instalação na imagem abaixo:*

Porta Simples com marco perpendicular

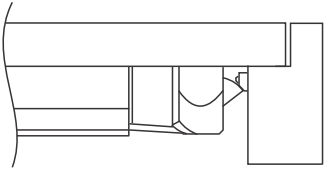

Folha ativa em porta dupla ou, porta simples com marco paralelo

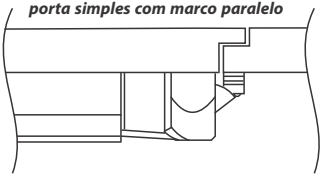

D) *Corte os perfis em suas seções vazias (sem mecanismos ou furos dos parafusos), conforme as fórmulas na próxima página.*

Para porta simples com marco PERPENDICULAR:

Medida de corte do perfil de acionamento (A):

"largura da porta -210mm"

Medida de corte do perfil base (B): "largura da porta – 173mm"

Para porta simples com marco PARALELO ou folha ATIVA de porta dupla:

Medida de corte do perfil de acionamento (A):

"largura da porta -190mm"

Medida de corte do perfil base (B): "largura da porta – 153mm"

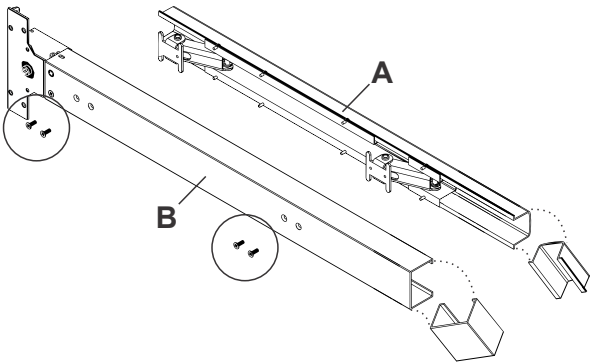

E) *Encaixe novamente o perfil de acionamento no perfil base e fixe-os firmemente com os 04 parafusos.*

****ATENÇÃO: a medida total mínima da barra antipânico é de 650mm, para portas de no mínimo 700mm de largura***

7. Furações

A) *Defina a altura de fixação da barra e marque na porta. Esta deve ser entre 900 e 1100mm do piso. Em locais com maior circulação de crianças a altura indicada é de 900mm.*

Quando instaladas em portas duplas com mais de 2285mm de altura, a barra deve ser posicionada a 1100mm do piso.

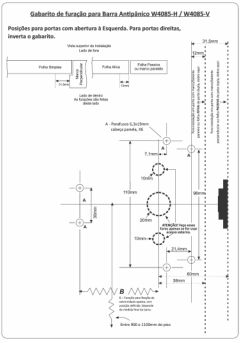

B) *Utilize o gabarito de furações para marcar os locais e fazer os pré-furos na folha da porta, de acordo o tipo de folha (simples paralela ou perpendicular ou folha ativa em porta dupla).*

C) *As medidas de posicionamento do gabarito são baseadas no alinhamento vertical do centro do primeiro parafuso de fixação.*

D) ATENÇÃO: *Somente faça os três furos do acesso externo caso pretenda instalar esse componente.*

8. Instalação do Acesso Externo

Quando a barra Antipânico for instalada com acesso externo, a instalação deve ser iniciada por ele. Se não for usar acesso externo, pule para o passo 9.

***A)** Corte o espigão de acordo com a espessura da porta, pela fórmula "espessura da porta + 35mm". Atenção: corte a ponta quadrada;*

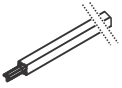

***B)** Insira a mola e o espigão no furo quadrado do acesso externo;*

***C**) Insira o acesso externo nas furações feitas na porta, pela face externa da folha;*

***D)** Pela face interna da folha, alinhe a base de fixação com as fêmeas do acesso externo e fixe-os com os parafusos fornecidos com o conjunto.*

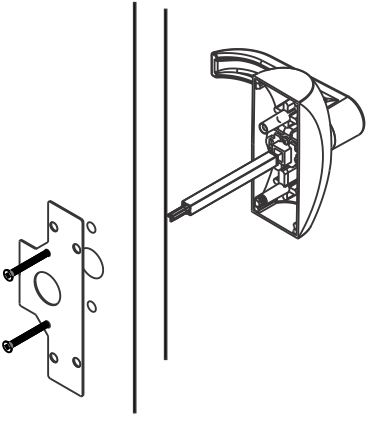

9. Instalação do Corpo

Atenção: Se for instalar acesso externo, inicie a instalação por ele, no ***passo 8.***

A) *Remova as capas do mecanismo (D) e posterior (C).*

B) *Alinhe as furações do mecanismo com as da porta e fixe o mecanismo com os* ***06 parafusos 4x16mm cabeça panela, 04 no mecanismo principal e 02 na base de fixação da capa posterior (L).***

Instalação com acesso externo

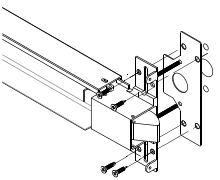

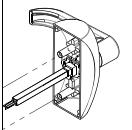

Instalação sem acesso externo

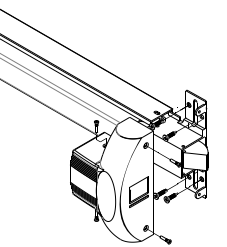

10. Instalação do Acabamento

A) *Fixe as capas do mecanismo (D) e posterior (C).*

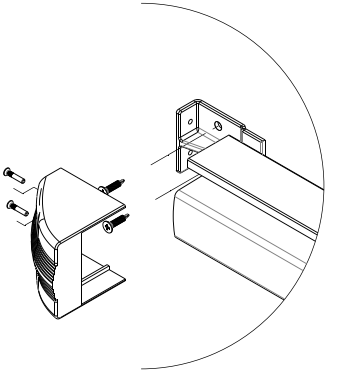

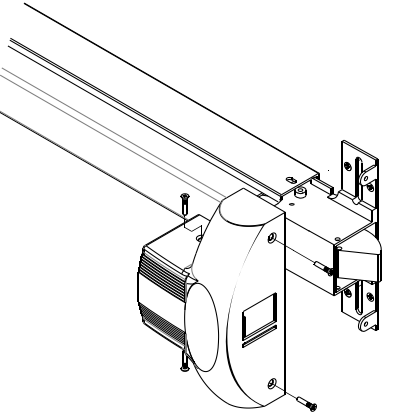

11. Instalação da Contratesta

A) *Com a porta na posição FECHADA, centralize a contratesta com a lingueta e faça uma marcação no batente da porta.*

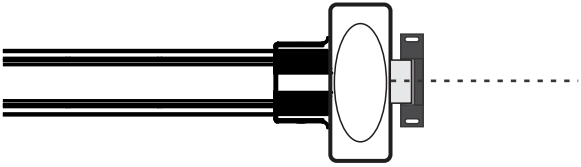

B) *Marque o centro dos 2 furos ajustáveis, fure e fixe a contratesta com dois parafusos 4x25mm. Feche a porta e confirme se a lingueta se sobrepõe corretamente sobre a contratesta. Ajuste a posição, caso necessário.*

C) *Se ficar uma folga entre a contratesta e a lingueta, instale espaçadores (fornecidos) sob a contratesta para aumentar sua a altura, até que o fechamento fique satisfatório.*

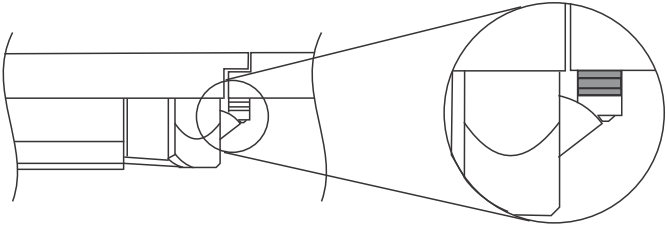

12. Teste de Operação

Pressione a barra de acionamento, abra e feche a porta algumas vezes. Em caso de a porta fechar com alguma pressão ou com folgas excessivas, revise as posições das furações do passo 7 e a regulagem da contratesta no passo 11.

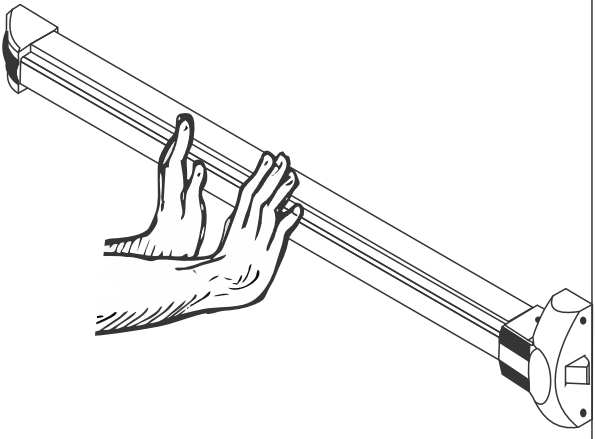

13. Uso, limpeza e manutenção

A) *Verifique mensalmente se a barra antipânico está funcionando corretamente. Para isso, abra e feche a porta algumas vezes, confirmando que ela fica corretamente travada quando fechada e se é facilmente aberta quando a barra é acionada.*

B) *Retire as capas de acabamento e lubrifique todas as partes mecânicas com graxa a cada 03 meses.*

C) *Mantenha todos os pontos de travamento livres de poeira ou qualquer tipo de sujidade.*

D) *Revise mensalmente se todos os parafusos estão apertados e os reaperte, caso necessário.*

E) *Limpe as partes externas apenas com pano macio umedecido em água, com poucas gotas de detergente neutro.*

F) *Verifique se a placa de instruções de operação da barra antipânico encontra-se corretamente fixada à porta de saída, conforme a ABNT NBR 13434-1.*

G) *Em casos de necessidade de conserto ou manutenção da barra antipânico, estes somente poderão ser executados pelo fabricante do equipamento ou por pessoas por ele credenciadas, utilizando somente peças originais.*